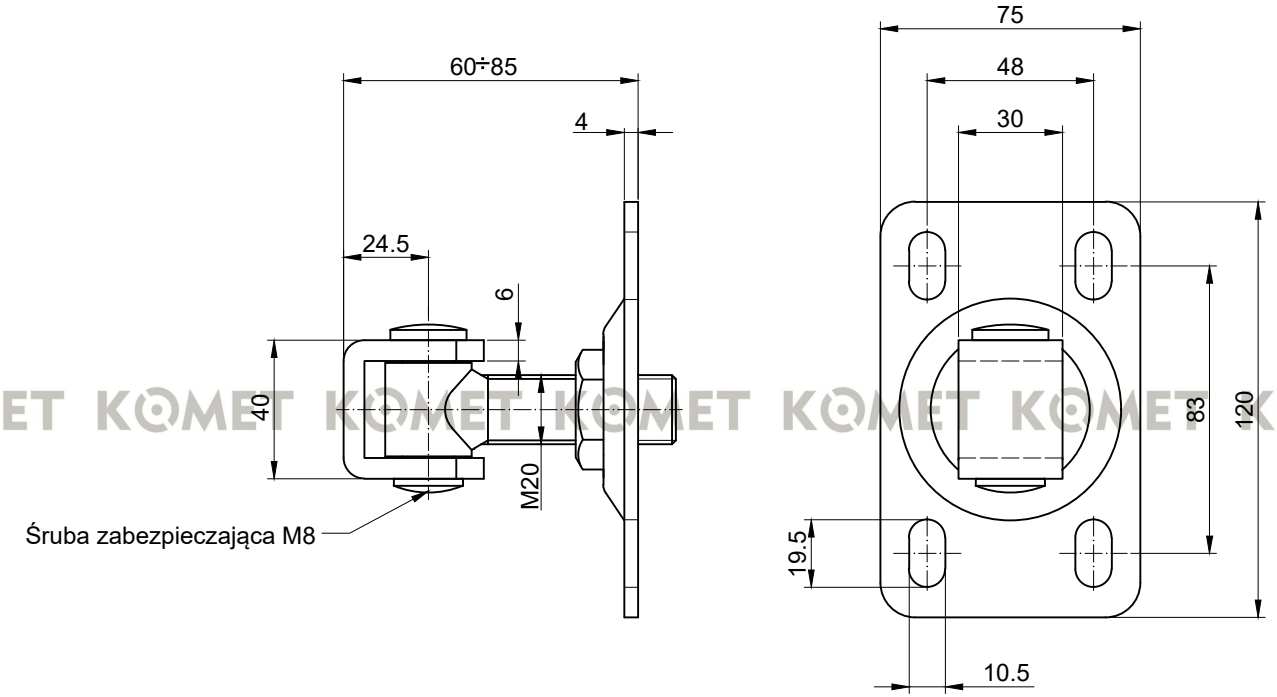

KOMET KOMET KOMET KOMET KOMET KOMET KOMET KOMET

KOMET Zawias regulowany M20 / zab.M8 - podstawa fasola 120x75x4