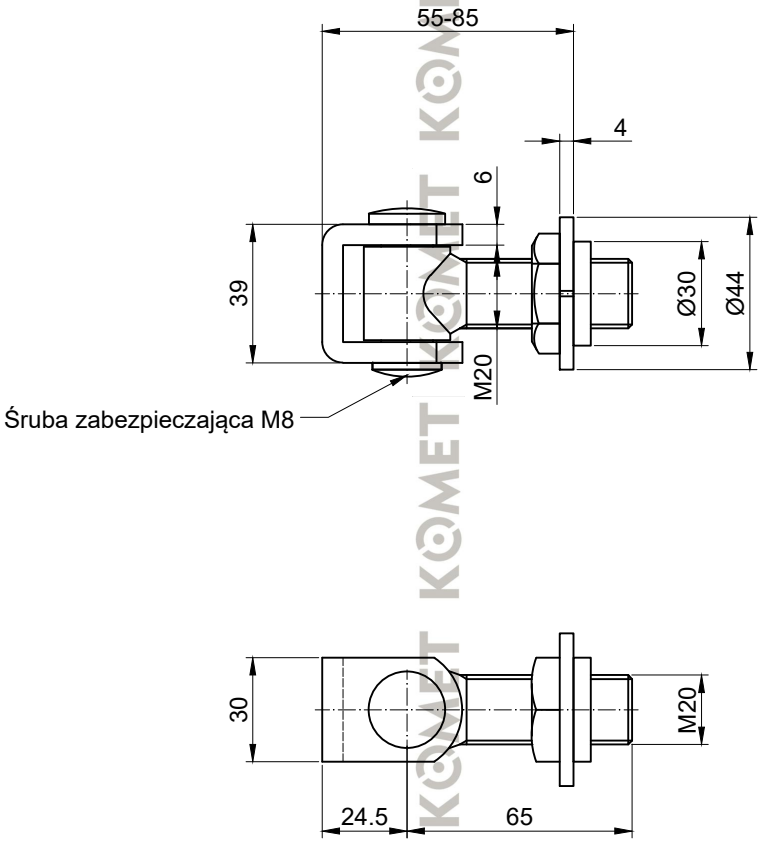

KOMET Zawias regulowany M20 / zab. M8 - do przyspawania