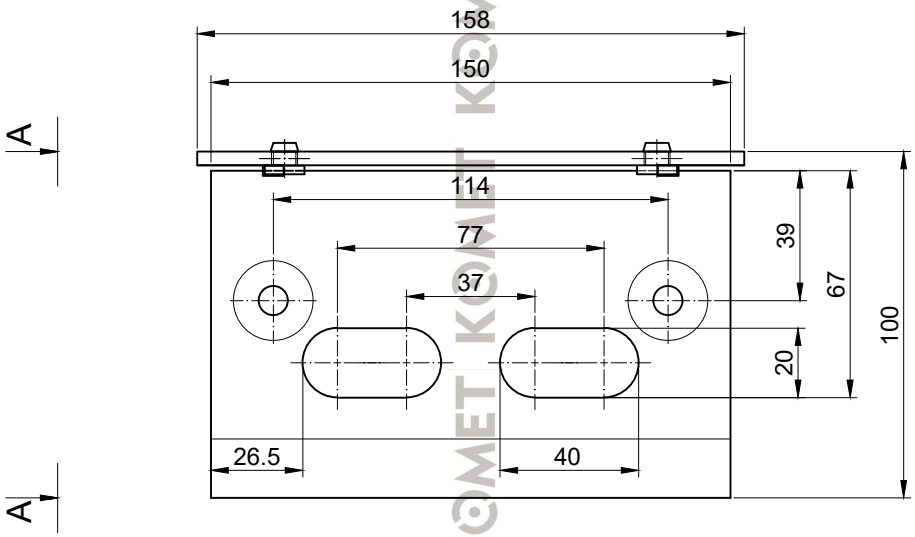


A-A

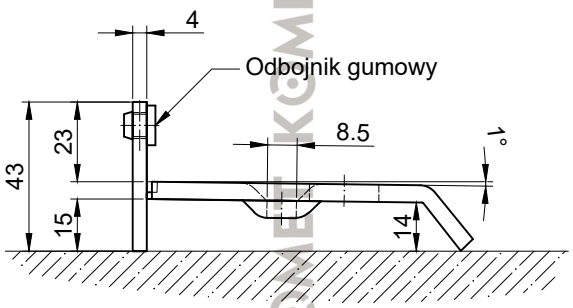


KOMET KOMET KOMET KOMET KOMET KOMET

KOMET Ogranicznik - opór bramy - czarny 150x100-67