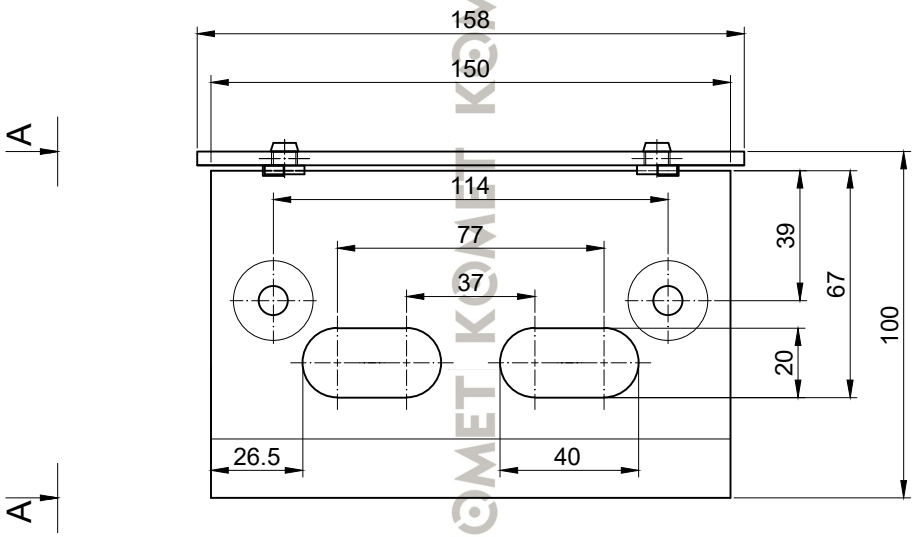

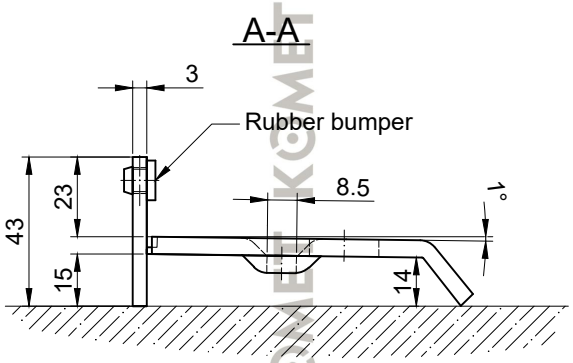

KOMET KOMET KOMET KOMET KOMET KOMET

KOMET Gate limiter, black 150 x 100-67