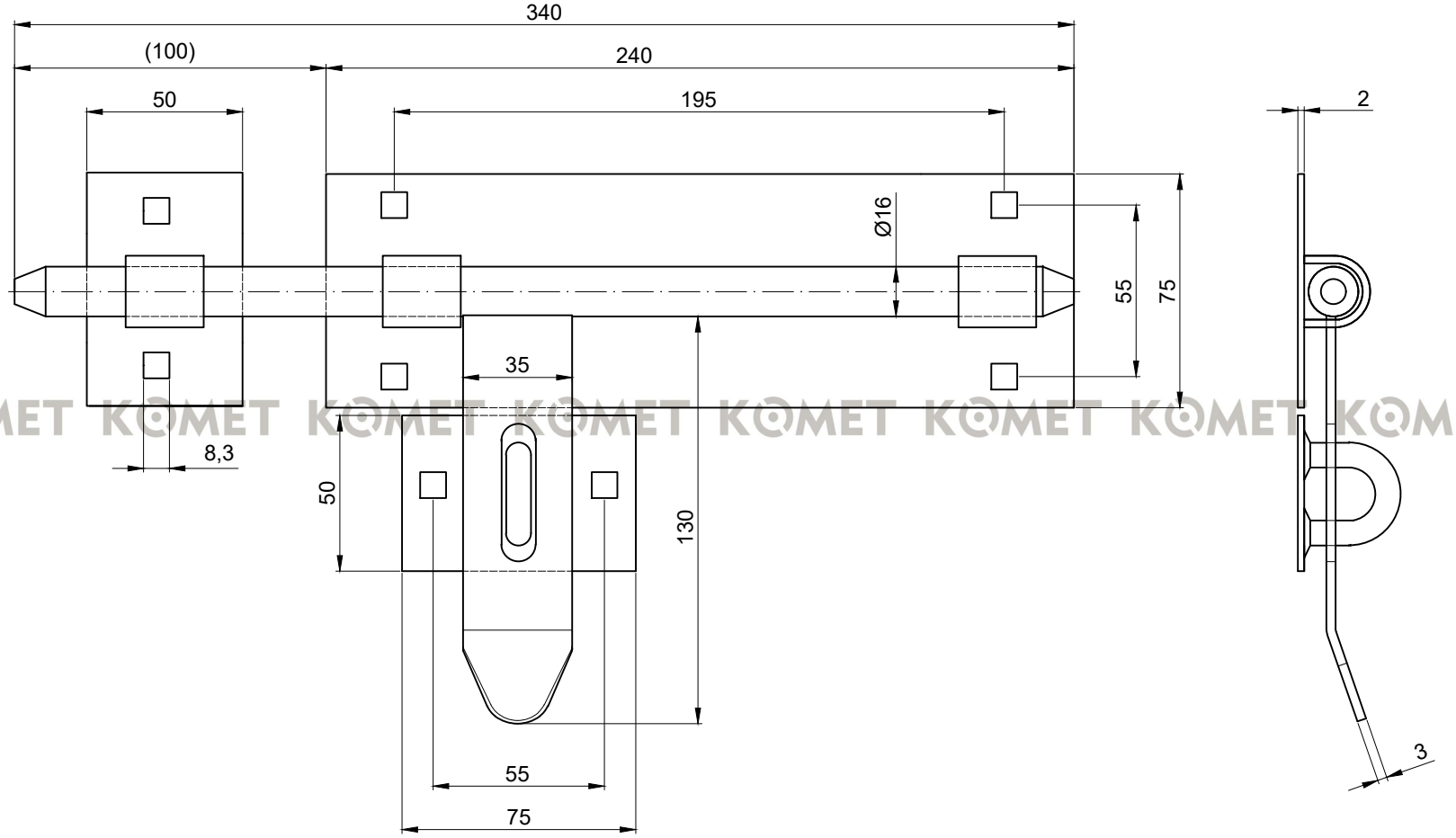

KOMET KOMET KOMET KOMET KOMET KOMET KOMET KOMET

KOMET Zasuwa 340 - ocynk