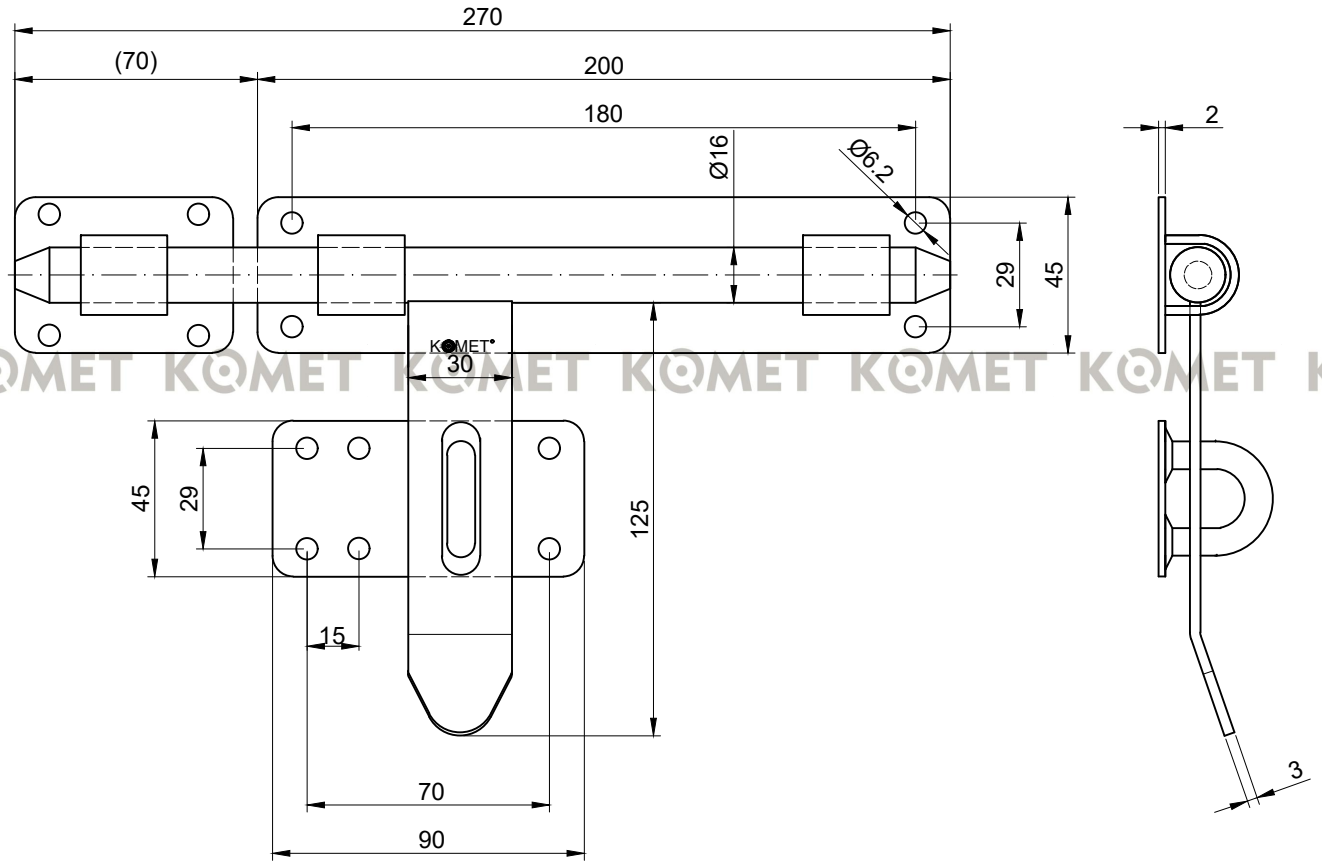

KOMET KOMET KOMET KOMET KOMET KOMET KOMET KOMET

KOMET Zasuwa 270 - ocynk - podstawa 45 mm