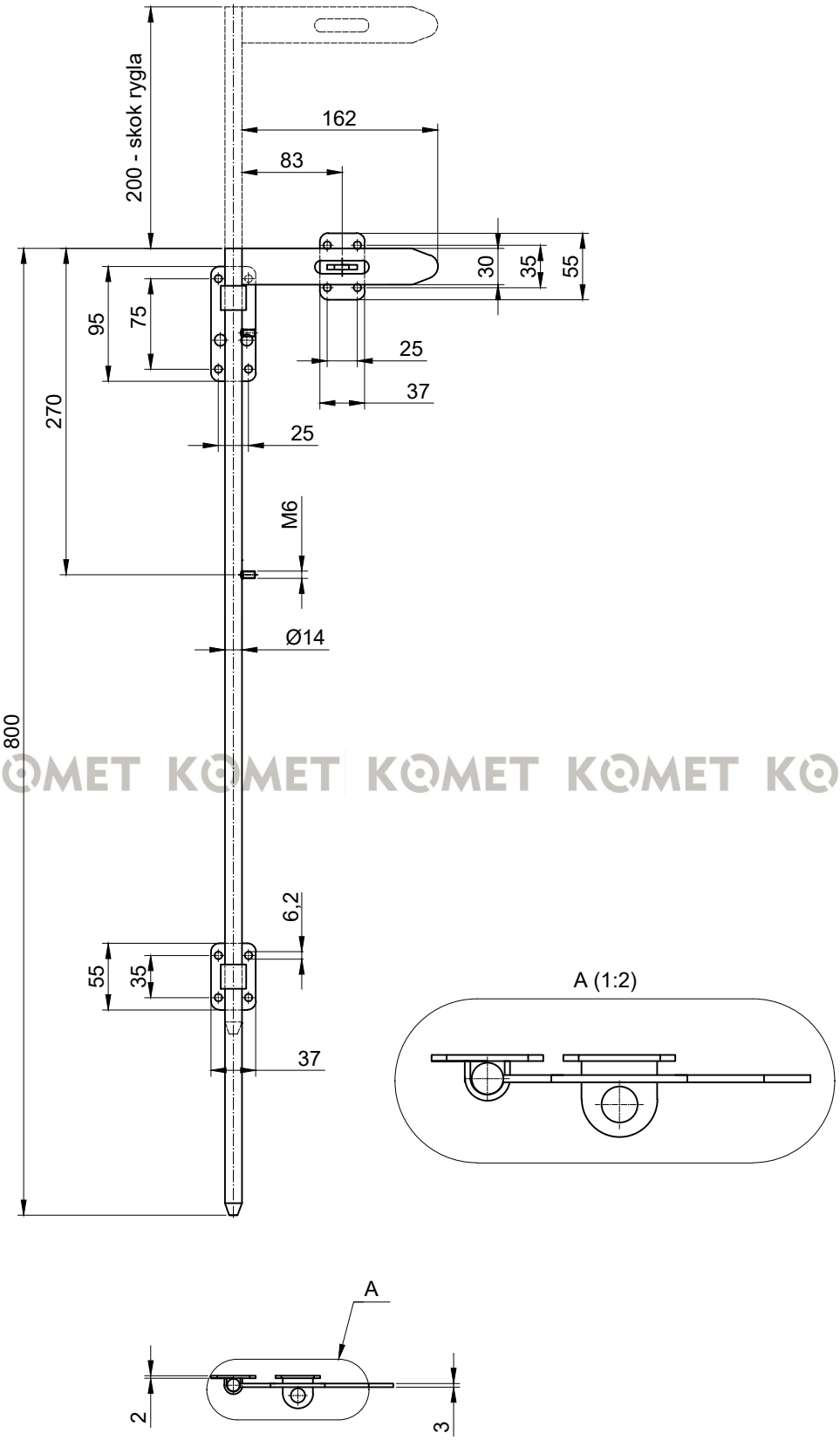

KOMET KOMET KOMET KOMET KOMET KOMET

KOMET Rygiel 800 uchwyt długi - ocynk