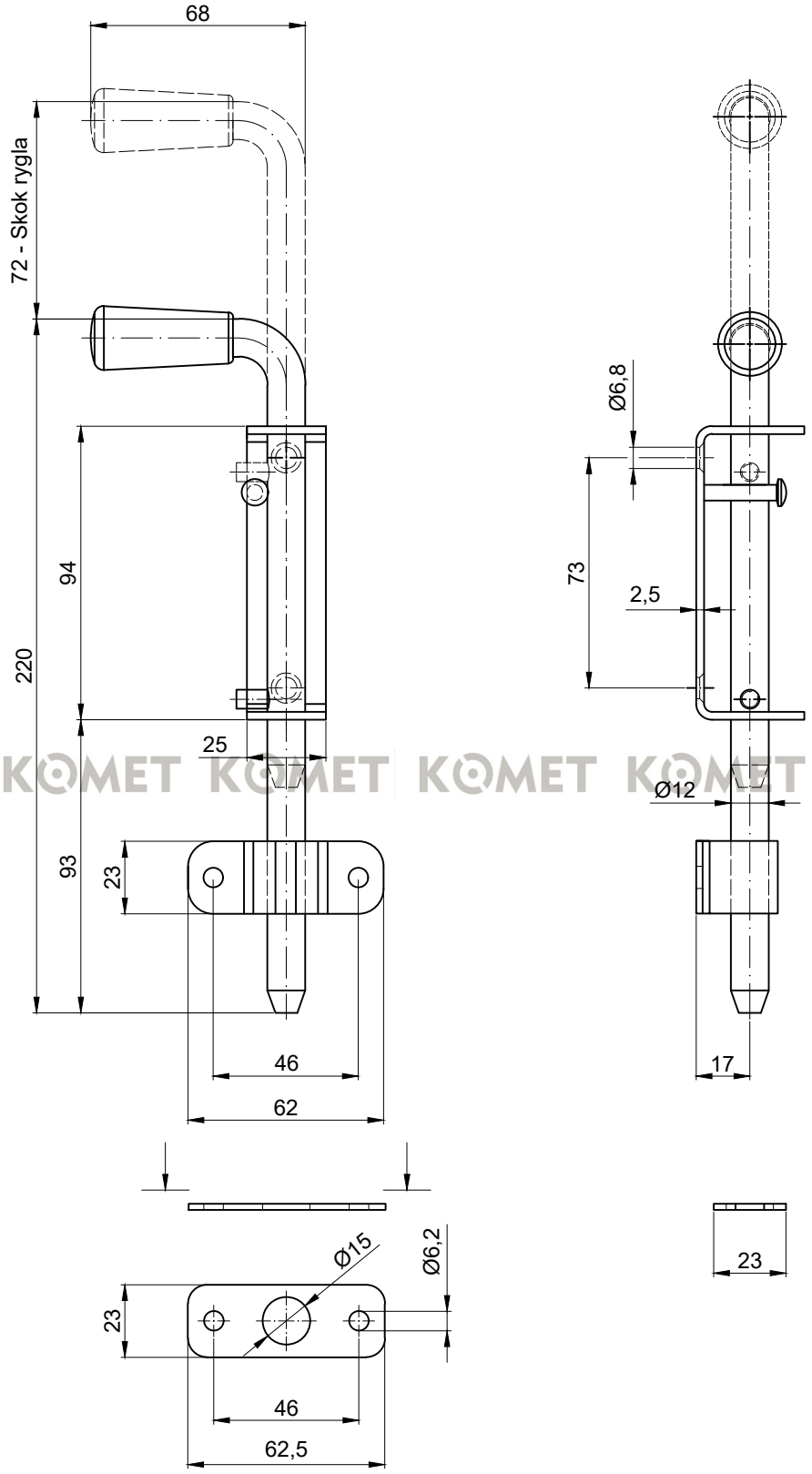

KOMET KOMET KOMET KOMET KOMET KOMET

KOMET Rygiel 220 - ocynk - podstawa 25 mm