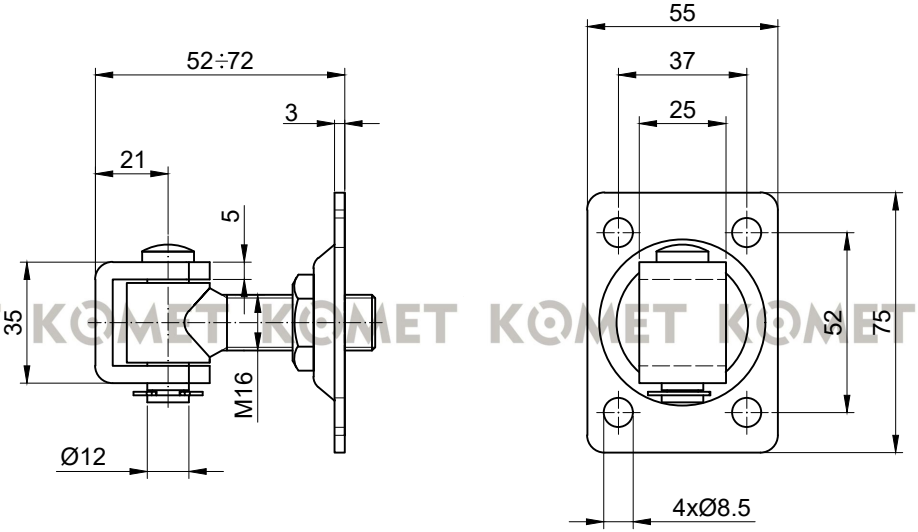

KOMET KOMET KOMET KOMET KOMET KOMET KOMET KOMET

KOMET Zawias regulowany M16 - podstawa 75x55x3